baby jogger®MD

city mini®MD GT3

Stroller
Cochecito
Poussette

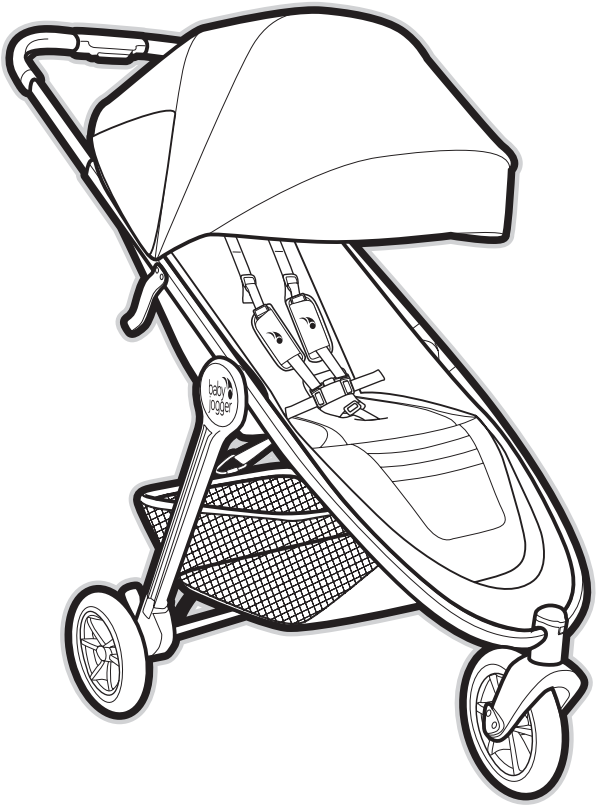

©2024 Baby Jogger NWL0001671217B 9/24

ASSEMBLY INSTRUCTIONS
INSTRUCCIONES DEL ENSAMBLAJE
DIRECTIVES DE MONTAGE

babyjogger.com
babyjogger.ca

Stroller Use Positions
Posiciones de uso del cochecito
Position d'utilisation de la poussette

Accessories sold separately
Los accesorios se venden por separado
Les accessoires sont vendus séparément.

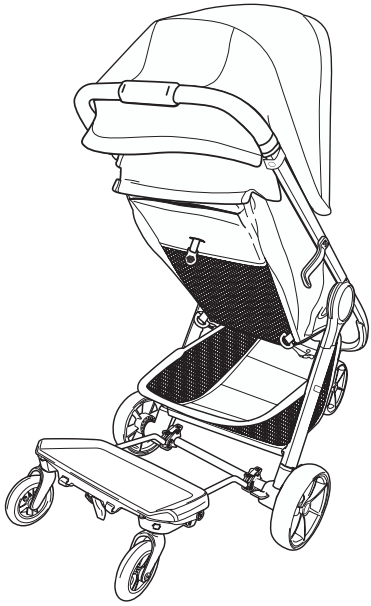

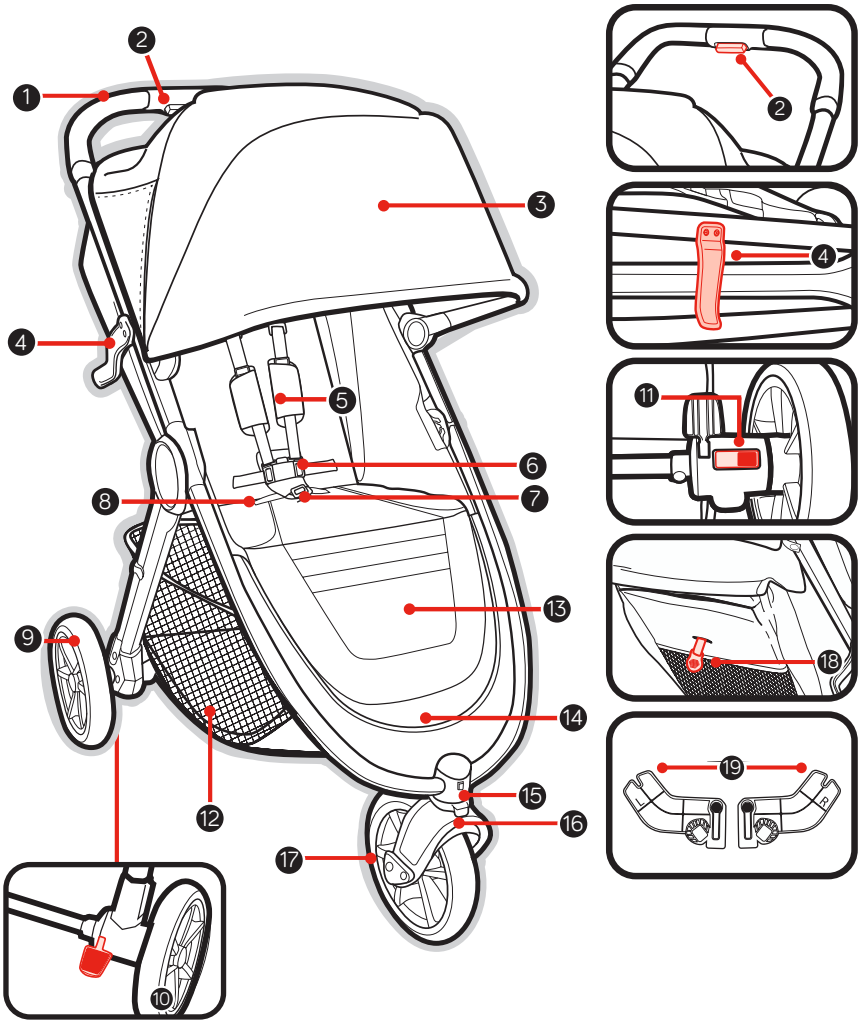

1 Handlebar
2 Handlebar Adjustment Button
3 Canopy
4 Auto-Lock
5 Harness Pads
6 Harness Buckle
7 Crotch Strap Pad
8 Fold Strap
9 Rear Wheel
10 Brake Pedal
11 Rear Wheel Release Button
12 Storage Basket
13 Leg Support
14 Footwell
15 Front Wheel Release Button
16 Swivel/Lock
17 Front Wheel
18 Seat Recline Strap
19 Baby Jogger/Graco Car Seat Adapters

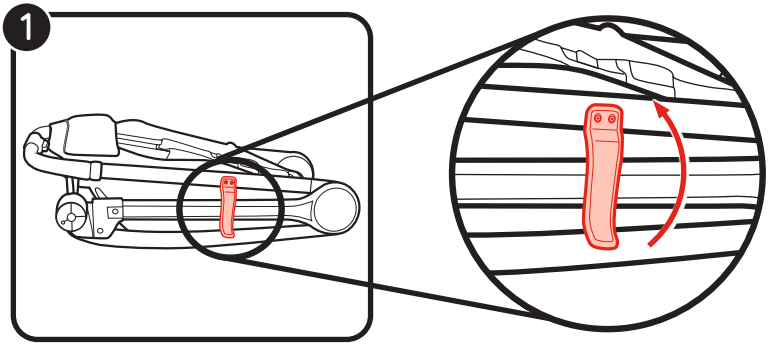
1

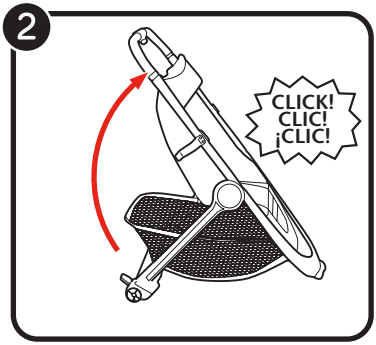
2
CLICK!
CLIC!
¡CLIC!

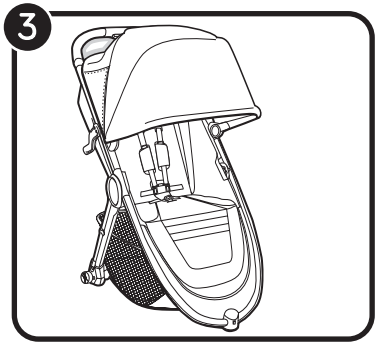
3

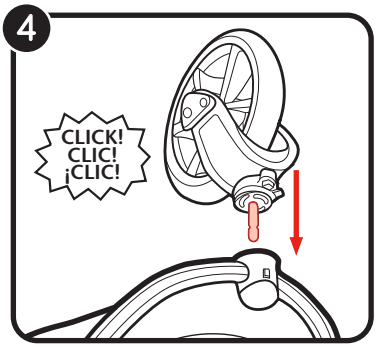
4
CLICK!
CLIC!
¡CLIC!

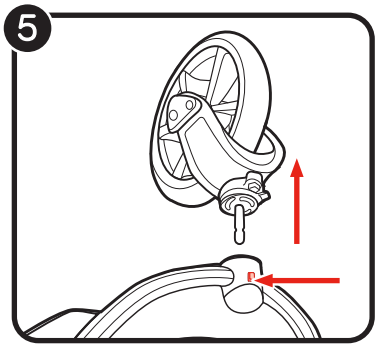
5

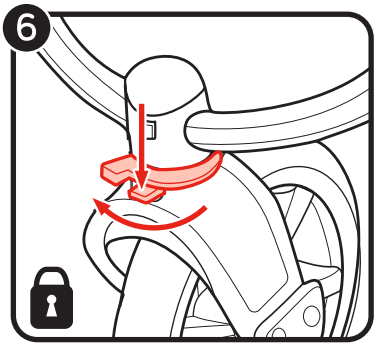
6

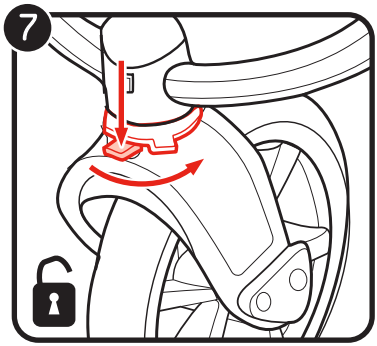
7

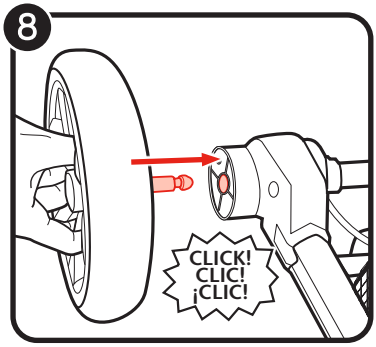
8
CLICK!
CLIC!
¡CLIC!

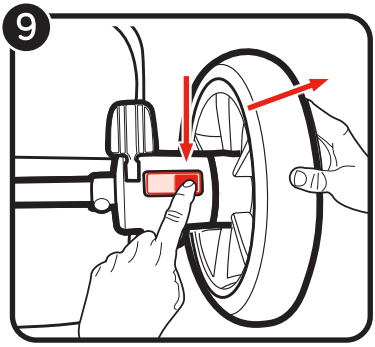
9

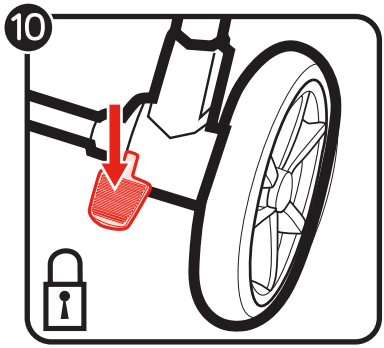
10

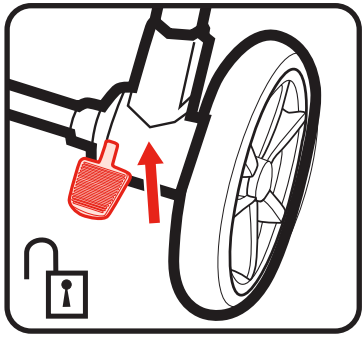

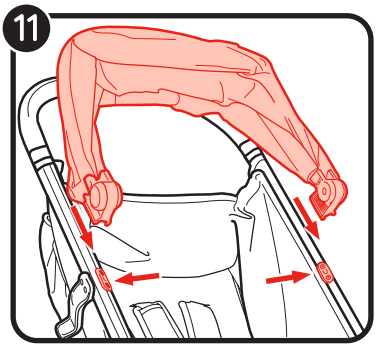
11

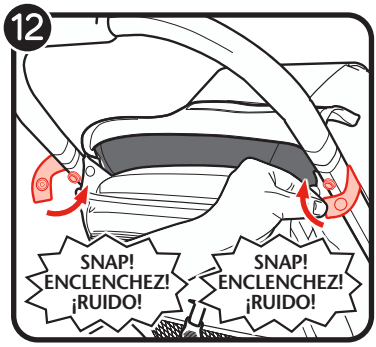
12
SNAP!
ENCLENCHEZ!
¡RUIDO!
SNAP!
ENCLENCHEZ!
¡RUIDO!

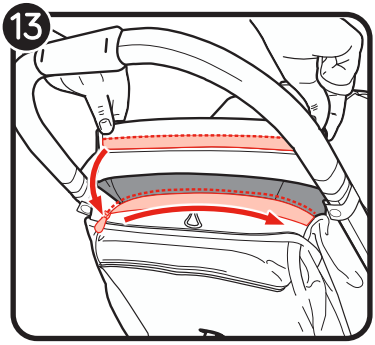
13

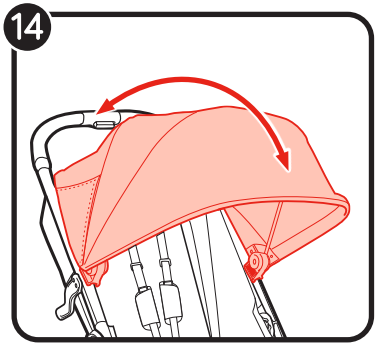
14

15

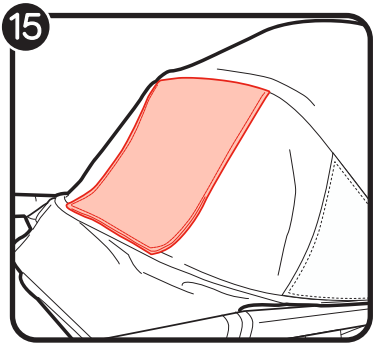

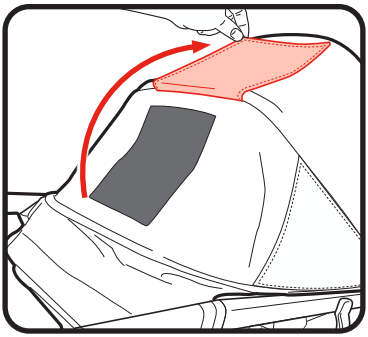

16

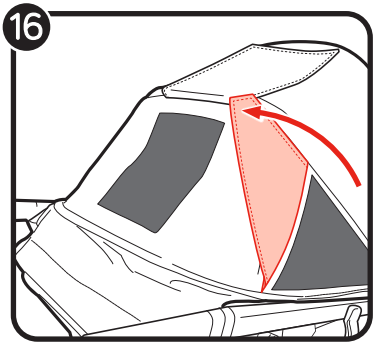

17

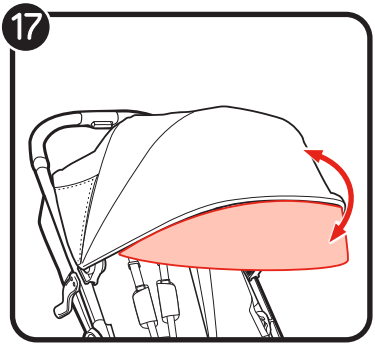

18

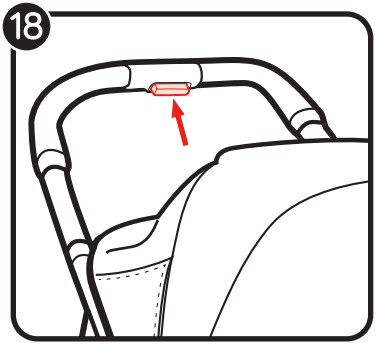

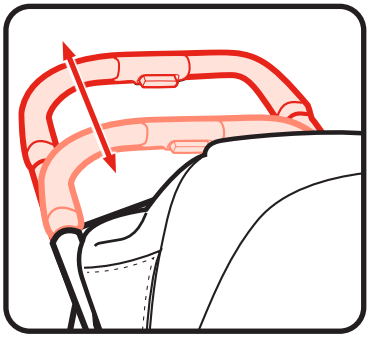

19

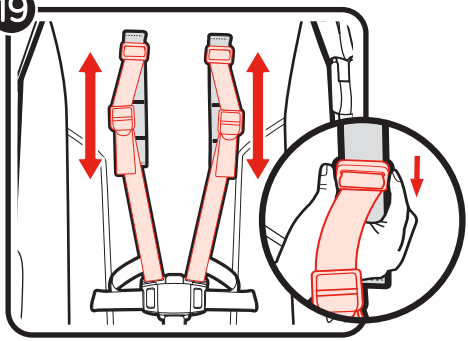

20

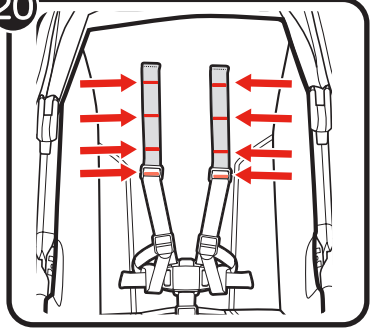

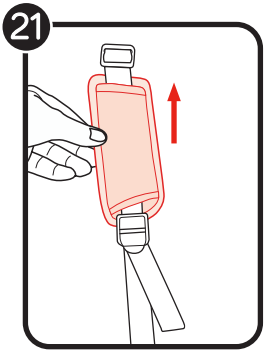
21

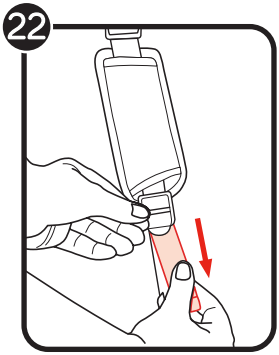
22

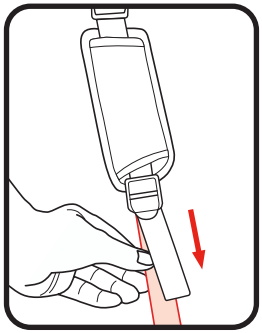

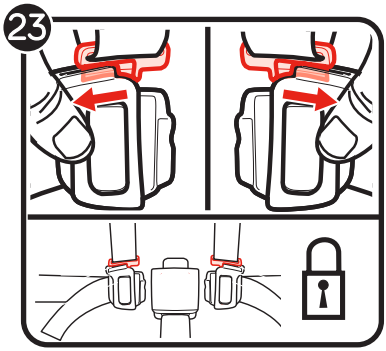
23

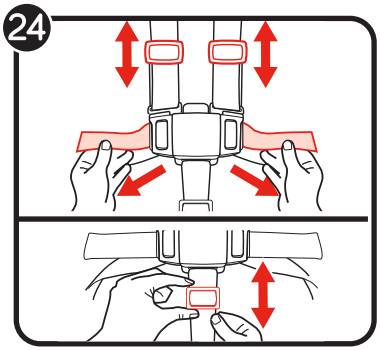
24

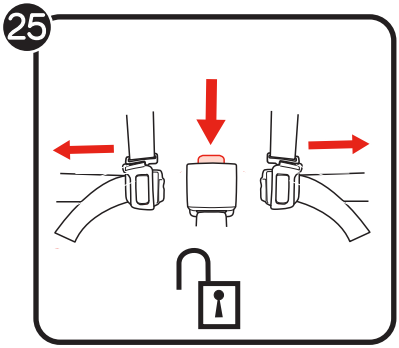
25

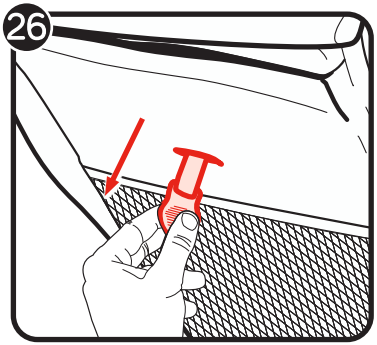
26

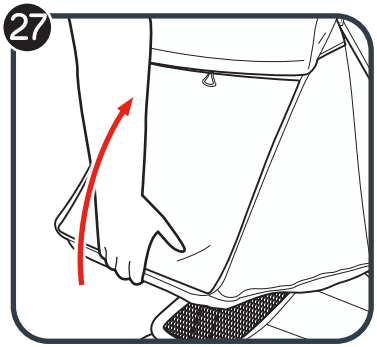
27

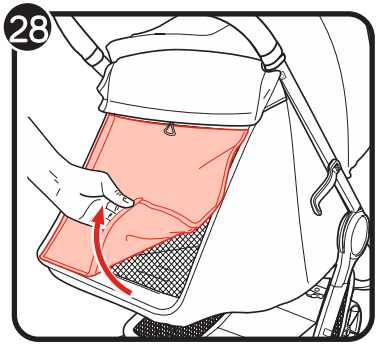
28

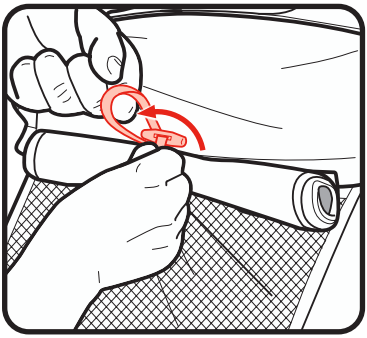

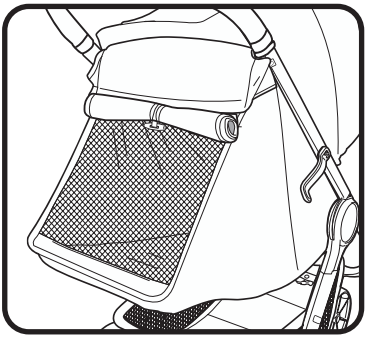

29

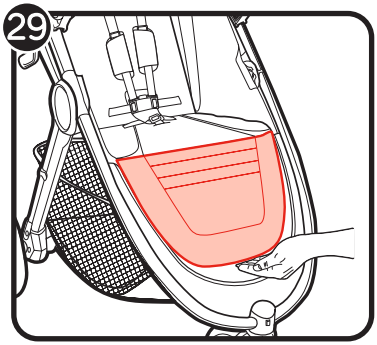

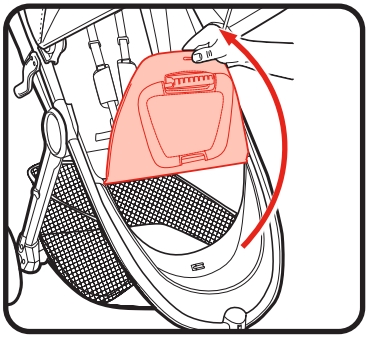

30

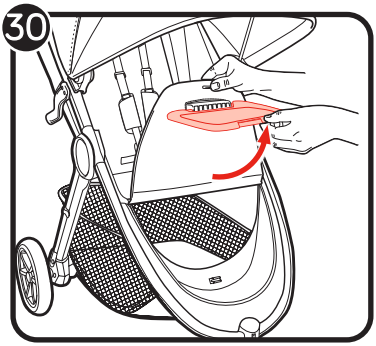

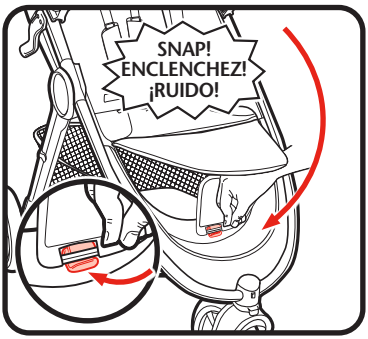

31

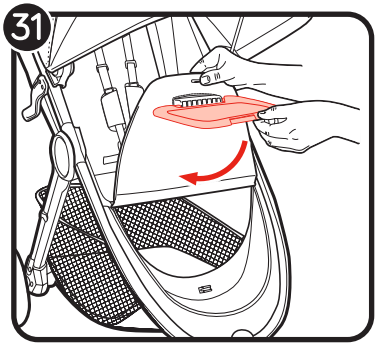

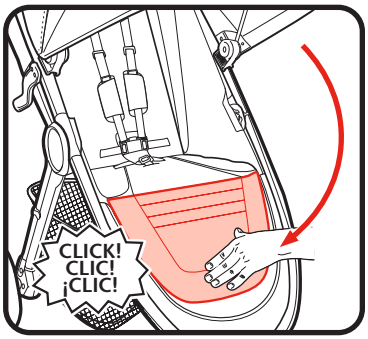

32

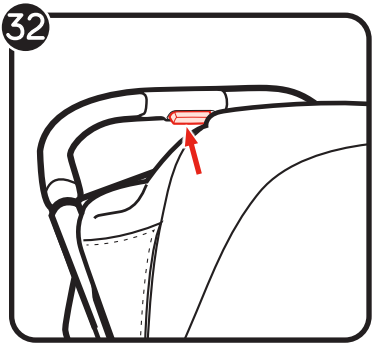

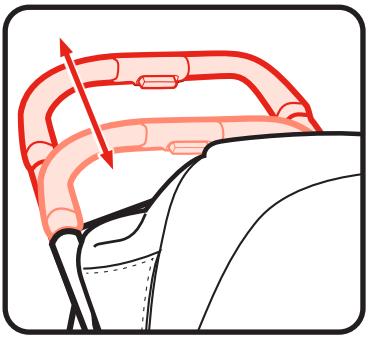

33

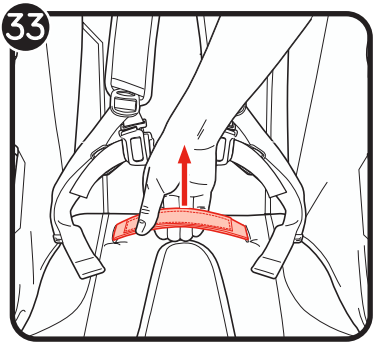

34

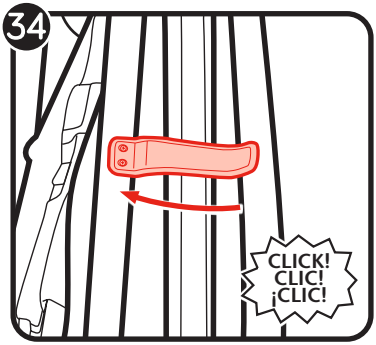

35

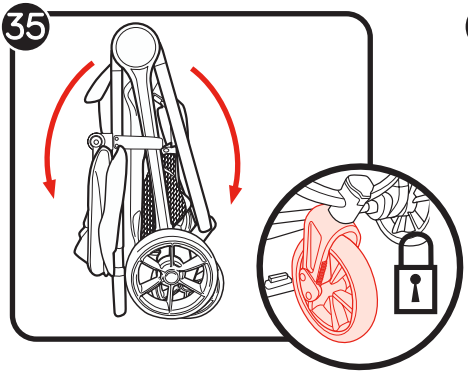

36

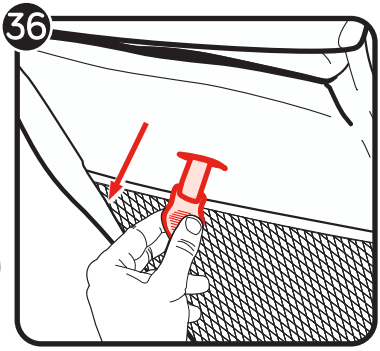

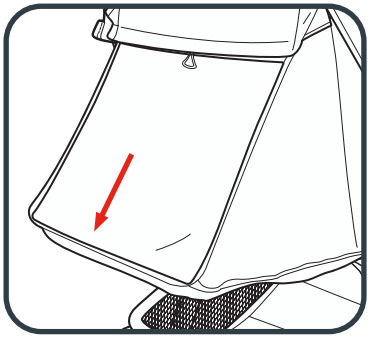

37

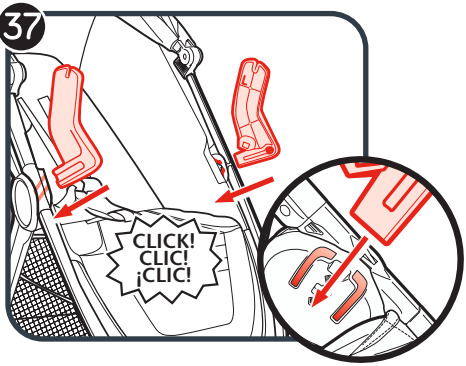

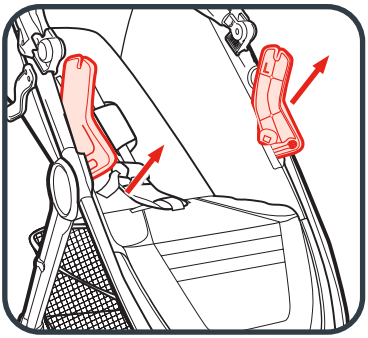

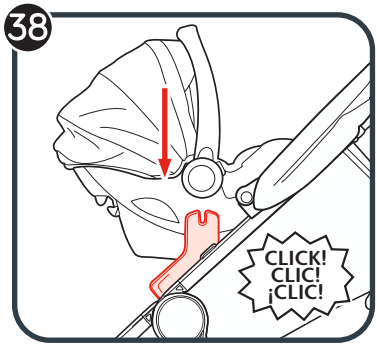
38
CLICK!
CLIC!
¡CLIC!

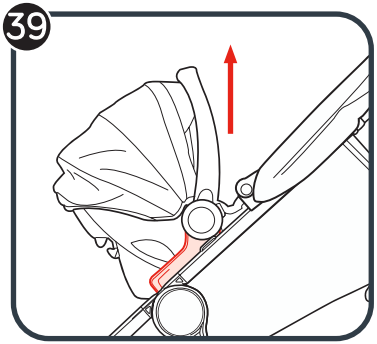
39

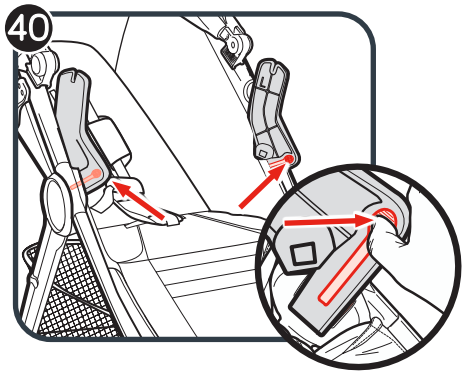
40

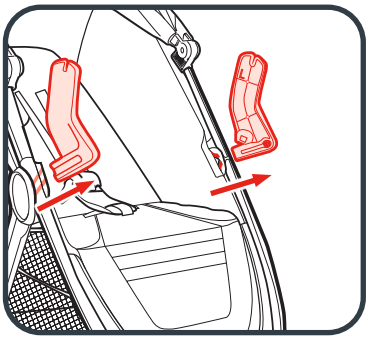

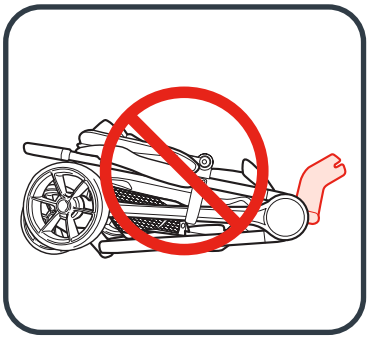

⚠WARNING

IMPORTANT - Keep these instructions for future reference.

Read these instructions carefully before use. Your child's safety may be affected if you do not follow these instructions.

- This stroller is suitable for one child up to 65 lb (30 kg) in weight and 40 in (101.6 cm) in height.
- Total weight load recommended for this stroller is 77 lb (35.5 kg): 65 lb (30 kg) in the seat, 2 lb (1 kg) in the seat back pocket, and 10 lb (4.5 kg) in the basket. Excessive weight may cause a hazardous unstable condition to exist.
- This stroller is not suitable for running, jogging, skating or inline skating.
- Never leave your child unattended.
- Avoid serious injury from falling or sliding out. Always properly adjust and fasten seat belt or infant car seat harness.
- To prevent injury, remove car seat adapter accessory when folding or unfolding the stroller.
- Do not let your child play with this product.
- Parcels or accessory items, or both, placed on the unit may cause the unit to become unstable.
- Any load attached to the handle affects the stability of the stroller. Do not hang bags from the handle.
- Always tightly secure the hook & loop fasteners between the canopy and seat back when the canopy is installed.
- Ensure that all the locking devices are engaged before use.
- Lock the brakes before loading and unloading your child and whenever the stroller is not moving.
- Always keep fingers and children away from moving parts when folding, unfolding, or adjusting the stroller to prevent finger/body part entrapment or pinching.
- Stroller is not meant to be used for transporting children up or down stairs or escalators. Damage resulting to stroller will not be covered under warranty.
- This stroller does not replace a cot or a bed. Should your child need to sleep, then it should be placed in a suitable pram body, cot, or bed.
- Accessories which are not approved by Baby Jogger shall not be used.
- Remove car seat adapter before using the stroller with a seated child.
- For newborn babies we recommend always to use the most reclined seat position.
- Only use replacement parts which are supplied or approved by Baby Jogger.
- Discontinue using your stroller should it become damaged or broken.
- IMPORTANT! While the child is in the car seat, always use the restraint system provided by the manufacturer.
- WARNING: Check that the car seat attachment devices are correctly engaged before use.

FRAME

1 Unpack the stroller frame from the box and set the wheels aside.

Unlock the stroller by pulling the storage lock lever.

2 Unfold the stroller by pulling the handlebar away from the frame. The stroller will lock into place and you will hear a click.

3 Place the stroller in the upright position.

⚠ WARNING: Ensure that all the locking devices are engaged before use.

FRONT WHEELS

4 Installation

- Lay stroller on its back so the handlebar is resting on the floor.
- Attach the front wheel by sliding it into the front wheel mount until it clicks. Gently pull on the front wheel to make sure it is properly attached.

5 Removal

- While pressing the front wheel release button, gently slide the front wheel out of the front wheel mount.

SWIVEL FEATURE

6 Push the swivel button down and rotate to the left to lock the front wheel assembly in a fixed position for long distance strolling.

7 Push the swivel button down and rotate to the right to allow the front wheel assembly to swivel.

REAR WHEELS

8 Installation

- Align the rear wheel axle with the wheel mount on the stroller frame and insert it into the wheel mount until it locks into place. You will hear a click.
- Gently pull on the rear wheel to make sure it is properly attached.

9 Removal

- While pressing down on the wheel release button, gently slide the rear wheel out of the wheel mount.

PARKING BRAKE

10 To lock the brakes: push the brake pedal down to engage the brakes. To release the brakes: lift the brake lever up.

⚠ WARNING: Lock the brakes before loading and unloading your child and whenever the stroller is not moving.

CANOPY

11 Attach the canopy to the frame by sliding the canopy onto the mounting bracket. To remove, slide canopy off of mounts.

12 Snap the two snaps to the stroller frame.

13 Zip the back of the seat to the canopy top.

14 Pull forward to open canopy and push backwards to close canopy.

15 To use the canopy window, fold shade up and secure with magnets.

16 To use the side vents, lift the fold vents up and secure with magnets.

17 To use visor (on certain models), pull visor out from under canopy end.

HANDLE

18 To change the handle to one of four use positions, squeeze the handlebar adjustment button in center of handle and slide up or down to the new position.

ADJUSTING SAFETY HARNESS

19 Slide shoulder harness buckle up and down seat back webbing until desired position.

20 There are 4 positions on seat back webbing.

CHECK that shoulder harness heights are the same. Use stitch lines to help align harness heights.

⚠ WARNING: Avoid serious injury from falling or sliding out. Always properly adjust and fasten safety harness.

⚠ WARNING: Always use the crotch strap in combination with the shoulder straps and waist belt.

21 Slide the harness pads up to access plastic guide on strap.

22 Hold the plastic guide and pull strap to tighten or loosen.

USING SAFETY HARNESS

23 Slide shoulder strap connectors onto waist straps and insert into buckle.

24 Use slide adjuster at shoulder and waist for tighter adjustment.

25 Press button on crotch buckle to release.

RECLINE THE SEAT

26 To recline: Pull tab down and lower seat back to desired recline.

27 To raise: Push seat back up.

⚠ WARNING: When making adjustments to the stroller seat, make sure child's head, arms, and legs are clear of moving seat parts and stroller frame.

28 For extra ventilation, roll up the seat back flap and secure with elastic and button.

LEG SUPPORT

29 To use the leg support, lift the front of the seat pad.

30 Rotate the support arm out and lower the seat pad. Lock the support arm.

31 To lower leg support, reverse the steps.

FOLDING

- Remove your child from the seat.
- Disengage front wheel swivel locks.
- Remove all attachments and all items from basket.

⚠ WARNING: To prevent injury, remove belly bar accessory when folding or unfolding the stroller.

32 For upright standing fold: Put handle in highest position.

33 Pull up on the "Pull to Fold" folding handle and let the frame collapse and storage latch engage.

34 Make sure the auto-lock lever clicks into place.

35 Place stroller upright in standing position.
For upright standing fold, check that the front wheel is locked to the front position and does not swivel after fold.

⚠ WARNING: TO PREVENT UNSTABLE CONDITION, keep children away from stroller when folded and store folded stroller away from children when not in use.

ACCESSORIES

BABY JOGGER/GRACO CAR SEAT ADAPTER

⚠ WARNING: When using a car seat, the canopy zipper must be zipped closed or the canopy must be removed from stroller.

36 Recline seat back.

37 Insert adapter brackets into the corresponding mounting brackets on your stroller. The adapter brackets are secure when they click into place.
NOTE: Left and right are determined by standing behind and pushing stroller and each adapter bracket is labeled with an L or an R for your convenience.
CHECK the adapters are attached by pulling on them.

38 Place car seat on the car seat adapter brackets and press down firmly until it clicks into place.

39 CHECK car seat is attached by pulling up on it.

To remove car seat:
Follow the steps in your car seat's instruction manual to remove car seat from adapters.

To remove adapters:

40 Push the release button on each adapter and pull upward to remove.

⚠ WARNING: Remove car seat adapter when folding and unfolding the stroller.

Scan for compatibility

CARE AND MAINTENANCE

To preserve the longevity of your stroller, it is important to perform simple, regular maintenance. From time to time, make sure that the joints and folding areas are still in good condition. If you hear any squeaking or feel tension, you can take your stroller to an authorized dealer for added lubrication. All repairs should only be carried out by an authorized dealer.

DO NOT use alcohol based disinfectants to clean this product.

CLEANING

Fabric

- Refer to your care tag on the seat pad for washing instructions
- Wipe clean using a damp cloth.
- Hand wash in cold water with mild soap.
- Machine wash separate in cold water, delicate cycle.
- Do not bleach.
- Do not tumble dry.
- Do not iron.
- Do not dry clean
- Fabric should be attached to frame to dry.
- Be sure to remove the metal frame and PE boards from the seat before washing.
- DO NOT use solvents, caustic or abrasive cleaning materials.

Plastic/Metal Parts

- Wipe clean using a mild soap and warm water.
- The wheels will need to be dried completely with a soft towel or cloth.
- DO NOT remove, dismantle or alter any part of the seat folding mechanism or brakes.

Leatherette Care

- Wipe clean using a mild soap and warm water.

STORING

- Sunshine can fade seat fabric and dry out tires, so storing your stroller indoors will prolong its good looks.
- DO NOT store outside.
- Ensure that the stroller is dry before storing for prolonged periods.
- Always store the stroller in a dry environment.
- Store the stroller in a safe place when not in use (i.e. where children cannot play with it).
- DO NOT place heavy objects on top of the stroller.
- DO NOT store the stroller near a direct heat source such as a radiator or fire.

Baby Jogger's Limited Lifetime Warranty:

Baby Jogger warrants that the frame is free of manufacturer defects for the lifetime of the product. Manufacturer's defects include but are not limited to the breaking of welds and frame tube damage. Textile or soft side materials and all other components shall be warranted for one year from the date of purchase (except for tubes and tires). Proof of purchase is required to make a warranty claim and the warranty is only extended to the original purchaser.

THIS WARRANTY DOES NOT COVER:

- Normal wear and tear
- Corrosion or rust
- Incorrect assembly, or the installation of third party parts or accessories not compatible with the original design
- Accidental or intentional damage, abuse or neglect, or use on stairs or escalators.
- Commercial use
- Improper storage/care of the unit

This warranty specifically excludes claims for indirect, incidental, or consequential damages. The implied warranties of merchantability and fitness for a particular purpose is according to the specific warranty period for this model unit at time of purchase. Some states do not allow the exclusion or limitation of incidental or consequential damages, so the above limitations or exclusions may not apply to you. This warranty gives you specific legal rights, and you may also have other rights which vary from state to state. To know what your legal rights are in your state, consult your local or state consumer affairs office or your State's Attorney General.

If your stroller was purchased outside of the United States, please contact the distributor in the country nearest you. Their contact information can be found on our website at http://www.babyjogger.com. Claims for warranty outside of the country in which the product was purchased may incur shipping charges.

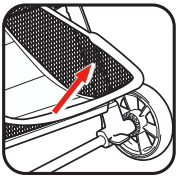

NOTE: When contacting Baby Jogger distributor regarding your stroller, please have your stroller's serial number ready. It can be found on the frame of the pushchair.

Customer Care Contact Information:

E-Mail: customerservice@babyjogger.com
Call: 1-800-241-1848 9:00am - 5:00pm EST, Mon - Fri.
Fax: 1-804-262-6277
Mail: Baby Jogger, LLC
4110 Premier Drive
High Point, NC 27265
www.babyjogger.com

PLEASE DO NOT CONTACT THE PLACE OF PURCHASE FOR PARTS OR WARRANTY ISSUES

Canadian Consumers Only:

Baby Jogger's Limited Lifetime Warranty:

Baby Jogger warrants that the frame is free of manufacturer defects for the lifetime of the product. Manufacturer's defects include but are not limited to the breaking of welds and frame tube damage. Textile or soft side materials and all other components shall be warranted for one year from the date of purchase (except for tubes and tires). Proof of purchase is required to make a warranty claim and the warranty is only extended to the original purchaser.

THIS WARRANTY DOES NOT COVER:

- Normal wear and tear
- Corrosion or rust
- Incorrect assembly, or the installation of third party parts or accessories not compatible with the original design
- Accidental or intentional damage, abuse or neglect, or use on stairs or escalators.
- Commercial use
- Improper storage/care of the unit

This warranty specifically excludes claims for indirect, incidental, or consequential damages. The implied warranties of merchantability and fitness for a particular purpose is according to the specific warranty period for this model unit at time of purchase.

Some Provinces or Territories do not allow the exclusion or limitation of incidental or consequential damages, so the above limitations or exclusions may not apply to you. This warranty gives you specific legal rights and you may also have other rights which vary between different Provinces and Territories. To know what your legal rights are in your specific Province or Territory, consult your local consumer affairs office.

If your stroller was purchased outside of Canada, please contact the distributor in the country nearest you. Their contact information can be found on our website at http://www.babyjogger.ca. Claims for warranty outside of the country in which the product was purchased may incure shipping charges.

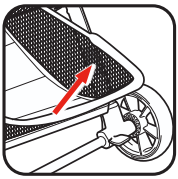

NOTE: When contacting Baby Jogger distributor regarding your stroller, please have your stroller's serial number ready. It can be found on the frame of the pushchair.

Canadian Customer Care Contact Information:

Call: 1-800-241-1848 9:00am - 5:00pm EST, Mon - Fri.

Mail: Baby Jogger, LLC
4110 Premier Drive
High Point, NC 27265
www.babyjogger.ca

PLEASE DO NOT CONTACT THE PLACE OF PURCHASE FOR PARTS OR WARRANTY ISSUES

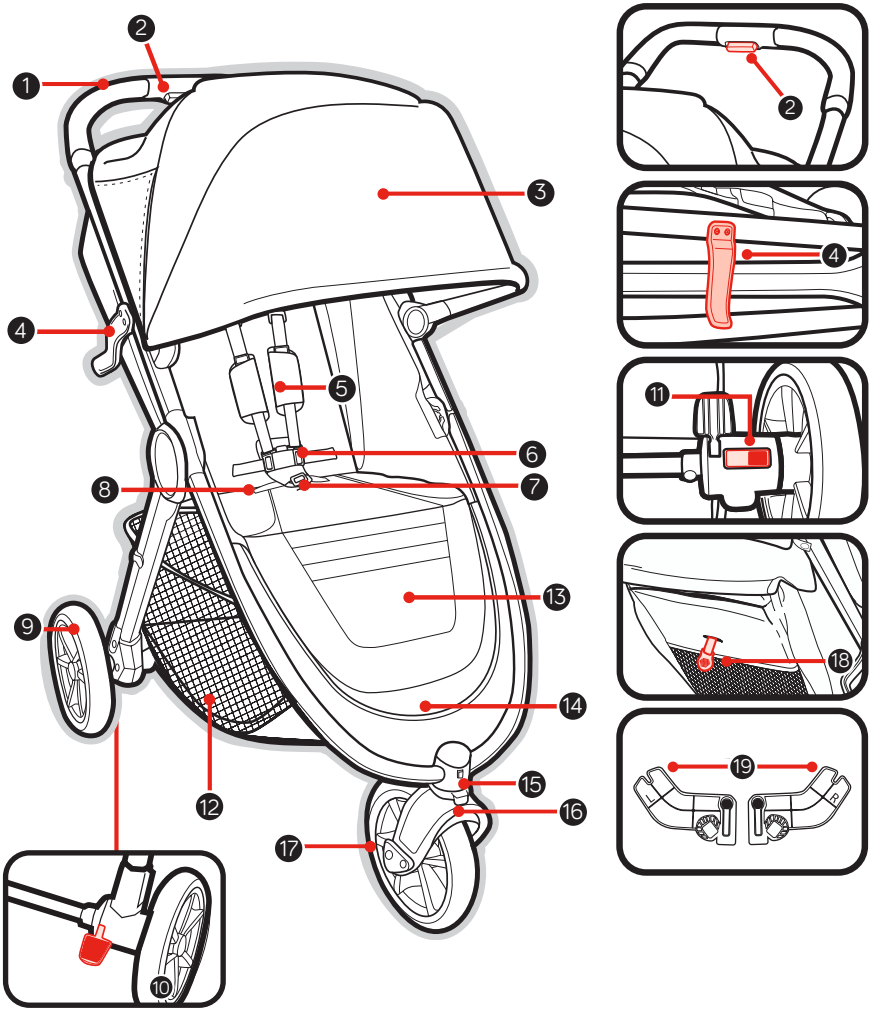

1 Poignée
2 Bouton de réglage de la poignée
3 Baldaquin
4 Levier de verrouillage
5 Coussins du harnais
6 Boucle du harnais
7 Coussinet de courroie de fourche
8 Courroie de pliage
9 Roulette arrière
10 Pédale de frein
11 Bouton de dégagement de roulette arrière
12 Porte-bagages
13 Appuie-jambes
14 Repose-pieds
15 Bouton de déverrouillage de roulette avant
16 Roulette pivotante/verrou
17 Roulette avant
18 Courroie d'inclinaison du siège
19 Adaptateur de siège d'auto pour enfant Baby Jogger/Graco

⚠MISE EN GARDE

IMPORTANT - Conserver ce mode d'emploi pour consultation future.

Lire attentivement toutes ces directives avant utilisation. Ne pas respecter ces consignes peut compromettre la sécurité de l'enfant.

- Cette poussette convient à un enfant jusqu'à ce qu'il atteigne un poids de 30 kg (65 lb) et une taille de 101,6 cm (40 po).
- Le poids total recommandé pour cette poussette est de 35,5 kg (77 lb) : 30 kg (65 lb) dans le siège, 1 kg (2 lb) dans la pochette de dossier du siège, 4,5 kg (10 lb) dans le porte-bagages. Tout poids supérieur à la limite recommandée par le fabricant rendra le landau ou la poussette instable.
- Cette poussette n'est pas conçue pour la course, le jogging, le patin ou le patin à roues alignées.
- Ne jamais laisser un enfant sans surveillance.
- Éviter les blessures graves suite à une chute ou en glissant. Toujours attacher et régler adéquatement la ceinture de sécurité ou le harnais du siège d'auto pour bébé.
- Pour éviter les blessures, retirer l'adaptateur de siège d'auto pour bébé pour déployer ou replier la poussette.
- Ne pas permettre à l'enfant de jouer avec ce produit.
- Les colis et les accessoires placés sur la poussette peuvent la rendre instable.
- Le fait d'accrocher une charge à la poignée affecte la stabilité de la poussette. Ne pas suspendre de sacs à la poignée.
- Toujours bien fixer les attaches autoagrippantes entre le baldaquin et le dossier lorsque le baldaquin est installé.
- S'assurer que les dispositifs de fixation du landau ou du siège d'auto sont correctement ancrés avant l'emploi.
- Verrouiller les freins avant d'installer et de retirer l'enfant et lorsque la poussette est immobile.
- Toujours garder les doigts et les enfants éloignés des pièces mobiles en repliant, déployant ou réglant la poussette afin d'éviter de coincer ou de pincer les doigts/parties du corps.
- Cette poussette n'est pas conçue pour transporter les enfants dans des escaliers fixes ou mobiles. La garantie ne couvre pas les dommages à la poussette qui en résulteraient.
- Cette poussette ne remplace pas un couffin ou une couchette. Lorsque l'enfant doit dormir, il doit être installé dans un landau, un couffin ou une couchette adéquats.
- Les accessoires non approuvés ne doivent pas être utilisés.
- Retirer l'adaptateur de siège d'auto pour enfant avant d'utiliser la poussette pour y asseoir un enfant.
- Pour les nouveaux-nés, toujours utiliser la position la plus inclinée.
- N'utiliser que des pièces détachées fournies ou approuvées par Baby Jogger.
- Cesser d'utiliser votre poussette si elle devient endommagée ou brisée.
- IMPORTANT! Toujours utiliser le système de retenue fourni par le fabricant pour installer l'enfant dans le siège d'auto pour enfant.
- MISE EN GARDE : S'assurer que les dispositifs de fixation du siège d'auto pour enfant sont correctement ancrés avant l'emploi.

CADRE

1 Sortir le cadre de la poussette de la boîte et mettre les roulettes de côté.

Déverrouiller la poussette en tirant sur le levier de verrouillage pour le rangement.

2 Déplier la poussette en tirant sur la poignée pour l'éloigner du fond du cadre. Soulever la poignée pour l'éloigner du siège. La poussette se verrouillera en place et émettra un déclic.

3 Placer la poussette en position verticale.

⚠ MISE EN GARDE : S'assurer que tous les dispositifs de verrouillage sont correctement enclenchés avant utilisation.

ROULETTE AVANT

4 Installation

- Déposer la poussette de manière à ce que la poignée repose sur le plancher.
- Insérer la roulette avant en la glissant dans la base jusqu'à ce qu'elle s'enclenche en place. Tirer délicatement sur chaque roulette avant pour s'assurer qu'elle est bien fixée.

5 Retrait

- Tout en appuyant sur le bouton de dégagement de la roulette avant, faire glisser doucement la roulette avant hors de sa base.

FONCTION PIVOTANTE

6 Appuyer sur le bouton de verrouillage de la roulette pivotante et le faire glisser vers la gauche afin de la verrouiller en position fixe pour parcourir de longues distances.

7 Appuyer sur le bouton de verrouillage de la roulette pivotante et le faire glisser vers la droite afin de lui permettre de pivoter.

ROULETTES ARRIÈRE

8 Installation

- Aligner l'essieu arrière avec la base de la roulette sur le cadre de la poussette et l'insérer dans la base de la roulette jusqu'à ce qu'elle se verrouille en place. Un déclic se fera entendre.
- Tirer délicatement sur la roulette arrière pour s'assurer qu'elle est bien fixée.

9 Retrait

- Tout en appuyant sur le bouton de dégagement de la roulette, faire glisser doucement la roulette arrière hors de sa base.

FREIN DE STATIONNEMENT

10 Pour verrouiller les freins : abaisser la pédale de frein pour actionner les freins.
Pour déverrouiller les freins : soulever la pédale de frein.

⚠ MISE EN GARDE : Verrouiller les freins avant d'installer et de retirer l'enfant et lorsque la poussette est immobile.

BALDAQUIN

11 Fixer le baldaquin au cadre en glissant le baldaquin sur le support de fixation. Pour retirer, faire glisser le baldaquin hors des supports.

12 Fixer les deux boutons-pression au cadre de la poussette.

13 Attacher l'arrière du siège au sommet du baldaquin à l'aide de la glissière.

14 Tirer vers l'avant pour ouvrir le baldaquin et pousser vers l'arrière pour le fermer.

15 Pour utiliser la fenêtre du baldaquin, enrouler le store vers le haut et le fixer avec les aimants.

16 Pour utiliser les évents latéraux, soulever les évents pliés et fixer avec les aimants.

17 Pour utiliser la visière (sur certains modèles), tirer la visière sous l'extrémité du baldaquin.

POIGNÉE

18 Pour placer la poignée dans l'une des quatre positions d'utilisation, comprimer le bouton de réglage de la poignée situé au centre de celle-ci la faire glisser vers le haut ou vers le bas jusqu'à la nouvelle position.

AJUSTEMENT DU HARNAIS DE SÉCURITÉ

19 Faire glisser la boucle du harnais d'épaules vers le haut ou vers le bas de la sangle du dossier du siège jusqu'à la position désirée.

20 Il y a 4 positions de la sangle du dossier du siège.

VÉRIFIER que la hauteur du harnais d'épaules est la même des deux côtés. Utiliser les coutures pour aider à aligner les hauteurs du harnais.

⚠ MISE EN GARDE : Pour éviter les blessures graves suite à une chute ou en glissant, toujours attacher et régler adéquatement le harnais de sécurité.

⚠ MISE EN GARDE : Toujours utiliser la courroie de fourche conjointement aux courroies de la taille et des épaules.

21 Glisser les coussins du harnais suffisamment pour pouvoir accéder au guide en plastique sur la courroie.

22 Tenir le guide en plastique et tirer sur la courroie pour la serrer ou la desserrer.

UTILISATION DU HARNAIS DE SÉCURITÉ

23 Faire glisser les connecteurs de courroies d'épaule dans les courroies abdominales et verrouiller dans la boucle.

24 Utiliser les boucles de réglage aux épaules et à la taille pour un ajustement plus précis.

25 Appuyer sur le bouton de la boucle de l'entre-jambes pour la libérer.

INCLINAISON DU SIÈGE

26 Pour incliner : Tirer la languette vers le bas et abaisser le dossier jusqu'à l'inclinaison souhaitée.

27 Abaisser le siège des deux côtés pour correspondre à la position de la pince. Inverser les étapes pour revenir à la position verticale.

⚠ MISE EN GARDE: Lors des réglages du siège de la poussette, s'assurer que la tête de l'enfant, ses bras et ses jambes sont loin des pièces mobiles du siège et du cadre de la poussette.

28 Pour une ventilation accrue, relever le rabat du dossier et le fixer avec l'élastique et le bouton.

APPUIE-JAMBES

29 Pour utiliser l'appuie-jambes, soulever l'avant du coussin de siège.

30 Faire pivoter le bras de soutien et abaisser le coussin de siège. Verrouiller le bras de soutien

31 Pour abaisser l'appuie-jambes, inverser étapes.

PLIAGE

- Retirer l'enfant du siège.
- Déverrouiller les roulettes pivotantes avant.
- Retirer tous les accessoires et tous les articles du porte-bagages.

⚠ MISE EN GARDE: Pour éviter les blessures, retirer l'accessoire de barre abdominale pour déployer ou replier la poussette.

32 Pour replier en position verticale : Régler la poignée dans la position la plus haute.

33 Appuyer sur les boutons situés des deux côtés du cadre.

Tourner la poignée vers le haut.

34 Tirer sur la poignée de pliage identifiée par « Pull to fold », puis laisser le cadre se replier et le loquet de rangement s'enclencher.

35 S'assurer que le levier de verrouillage automatique

s'enclenche en place.
Placer la poussette debout, en position verticale.
Au moment de replier en position verticale, vérifier que la roulette avant est bien verrouillée en position avant et ne pivote pas après le pliage.

⚠ MISE EN GARDE : POUR ÉVITER TOUTE SITUATION INSTABLE, éloigner les enfants de la poussette lorsqu'elle est pliée et ranger la poussette pliée hors de portée des enfants lorsqu'elle n'est pas utilisée.

ACCESSOIRES

ADAPTATEUR POUR BABY JOGGER/ SIÈGE D'AUTO POUR BÉBÉ GRACO

⚠ MISE EN GARDE : Lors de l'utilisation d'un siège d'auto, la fermeture à glissière du baldaquin doit être fermée ou le baldaquin doit être retiré de la poussette.

36 Incliner le dossier du siège.

37 Insérer les supports de l'adaptateur dans les supports de montage correspondants sur la poussette. Les supports de l'adaptateur sont solidement fixés une fois enclenchés en place.
REMARQUE : La gauche et la droite sont déterminées en se tenant derrière la poussette, lorsqu'on la pousse. Chacun des supports de l'adaptateur est identifié par un L (gauche) ou un R (droite) pour plus de commodité.
S'ASSURER que les adaptateurs sont fixés solidement en place en tirant dessus.

38 Placer le siège d'auto pour bébé sur les supports de l'adaptateur et appuyer fermement jusqu'à ce qu'il s'enclenche en place.

39 S'ASSURER que le siège d'auto est fixé solidement en le tirant vers le haut.

Retrait du siège d'auto pour enfant :

Suivre les étapes figurant dans le mode d'emploi du siège d'auto pour enfant pour le détacher des adaptateurs.

Retrait des adaptateurs :

40 Appuyer sur le bouton de dégagement de chaque adaptateur et tirer vers le haut pour retirer.

⚠ MISE EN GARDE : Retirer l'adaptateur du siège d'auto lors du pliage et du dépliage de la poussette.

Recherche de compatibilité

SOIN ET ENTRETIEN

Afin de préserver la longévité de la poussette, il est important d'exécuter régulièrement des tâches d'entretien simples. De temps en temps, s'assurer que les joints et les pentures sont toujours en bon état. Si des grincements se font entendre ou en présence de résistance, la poussette peut être amenée chez un revendeur autorisé pour la faire lubrifier. Toutes les réparations doivent être faites uniquement par un concessionnaire agréé.

NE PAS utiliser de désinfectants à base d'alcool pour nettoyer ce produit.

NETTOYAGE

Tissu :

- Consulter les directives de lavage sur l'étiquette d'entretien :
  - • Nettoyer en essuyant avec un linge humide.
  - • Laver à la main à l'eau froide avec un détergent doux.
  - 30 • Laver à la machine séparément à l'eau froide au cycle délicat.
  - • N'utiliser aucun agent de blanchiment.
  - • Ne pas mettre dans la sécheuse.
  - • Ne pas repasser.
  - • Ne pas nettoyer à sec.
- Le tissu doit être fixé au cadre pour sécher.
- S'assurer d'enlever le cadre de métal et les panneaux de polyéthylène avant le lavage.
- Ne pas utiliser de solvant ni de produit caustique ou abrasif pour nettoyer.

Pièces de plastique et de métal

- Essuyer avec un savon doux et de l'eau chaude.
- Il faut ensuite assécher complètement les roulettes avec une serviette ou un linge doux.
- NE PAS enlever, démonter ni modifier les composants du mécanisme de pliage du siège ou des freins.

Entretien du similicuir

- Essuyer avec un savon doux et de l'eau chaude.

RANGEMENT

- Le soleil peut faire pâlir le tissu du siège et faire sécher les pneus. Aussi, ranger la poussette à l'intérieur prolongera sa beauté.
- NE PAS ranger à l'extérieur.
- S'assurer que la poussette est sèche avant de la ranger pour des périodes prolongées.
- Toujours entreposer la poussette dans un endroit sec.
- Ranger la poussette dans un endroit sûr lorsqu'elle n'est utilisée (c'est à dire hors de portée des enfants).
- NE PAS placer d'objets lourds sur le dessus de la poussette.
- NE PAS ranger la poussette près d'une source directe de chaleur comme un radiateur ou un foyer.

Consommateurs du Canada seulement :

Garantie à vie limitée de Baby Jogger

Baby Jogger garantit que le cadre est sans défaut de fabrication pour toute la durée de vie du produit. Les défauts de fabrication comprennent, sans s'y limiter, le bris des soudures et les dommages au tube du cadre. Tous les matériaux souples (textile) et toutes les autres pièces sont garantis pour un an à partir de la date d'achat (à l'exception des pneus et des chambres à air). Une preuve d'achat originale est requise pour faire une réclamation et la garantie est accordée à l'acheteur original seulement.

LA GARANTIE NE COUVRE PAS :

- Usure normale
- Corrosion ou rouille
- Erreurs de montage ou installation de pièces non autorisées ou d'accessoires non compatibles avec le modèle original
- Dommages accidentels ou intentionnels, usage abusif, négligence ou utilisation dans les escaliers fixes ou mobiles.
- Usage commercial
- Rangement/soin inadéquat de la poussette

Cette garantie exclut expressément toutes réclamations pour dommages indirects, accessoires ou consécutifs. Toute garantie implicite de valeur marchande et d'aptitude à un usage particulier se rapporte à la période de garantie précise à ce modèle lors de l'achat.
Étant donné que certaines provinces et certains territoires interdisent l'exclusion ou la limitation des dommages-intérêts accessoires ou indirects, les limitations ou exclusions mentionnées cidessus ne s'appliquent peut-être pas à votre cas. Cette garantie vous confère des droits juridiques précis et vous pouvez aussi avoir d'autres droits qui varient d'une province et d'un territoire à l'autre. Pour connaître les droits conférés par la loi dans votre province ou territoire, consulter l'agence locale de protection des consommateurs.

Si la poussette a été achetée à l'extérieur du Canada, veuillez communiquer avec le distributeur local le plus près de chez vous. Ses coordonnées se trouvent dans le site Web : http://www.babyjogger.ca. Les réclamations en vertu de la garantie effectuées de l'extérieur du pays où le produit a été acheté peuvent donner lieu à des frais d'expédition.

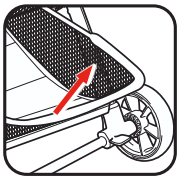

REMARQUE : Lorsque vous communiquez avec le distributeur Baby Jogger au sujet de la poussette, veuillez avoir sous la main le numéro de série de la poussette. On le retrouve derrière le cadre de la poussette.

Renseignements Canadien sur le service à la clientèle :

Composer le : 1-800-241-1848 9h00 et 17h00pm HE, du lundi au vendredi

Courrier : Baby Jogger, LLC
4110 Premier Drive
High Point, NC 27265
www.babyjogger.ca

VEUILLEZ NE PAS COMMUNIQUER AVEC LE DÉTAILLANT POUR OBTENIR DES PIÈCES OU DU SERVICE EN VERTU DE LA GARANTIE

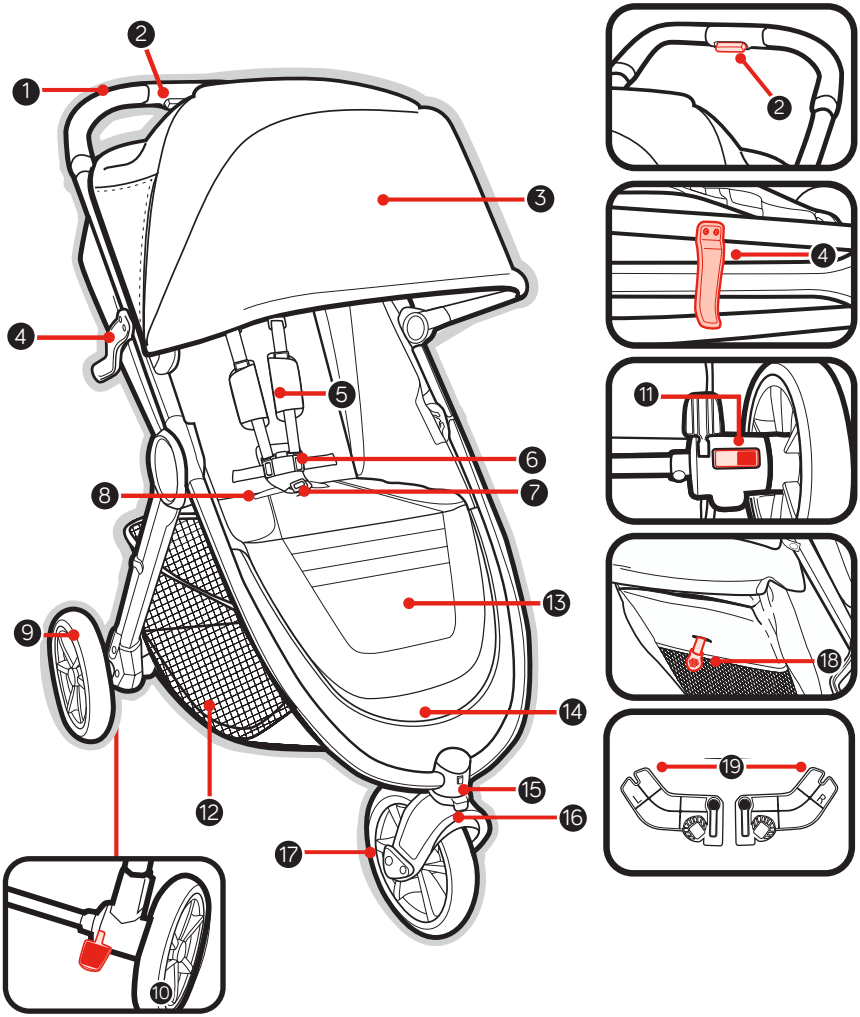

1 Manija
2 Botón de ajuste de la manija
3 Capota
4 Traba automática
5 Almohadillas del arnés
6 Hebilla del arnés
7 Almohadilla de la correa para la entrepierna
8 Correa de pliegue
9 Rueda trasera
10 Pedal de freno
11 Botón de liberación de la rueda trasera
12 Canasta de almacenamiento
13 Soporte para las piernas
14 Hueco de pie
15 Botón de liberación de la rueda delantera
16 Giro/Traba
17 Ruedas delanteras
18 Correa de reclinación del asiento
19 Adaptador del asiento del automóvil Baby Jogger/Graco

⚠ ADVERTENCIA

IMPORTANTE – Guarde estas instrucciones para referencia futura.

Lea estas instrucciones detenidamente antes del uso. La seguridad de su niño podría verse afectada si no cumple estas instrucciones.

- Este cochecito es adecuado para un niño de hasta 65 libras (30 kg) de peso y la altura máxima es 40 pulgadas (101.6 cm).
- Peso total de carga recomendado para este cochecito es 77 libras (35.5 kg): 65 libras (30 kg) en el asiento, 2 libras (1 kg) en el bolsillo del respaldo del asiento y 10 libras (4.5 kg) en la canasta. El peso excesivo podría causar que exista una condición inestable y peligrosa.
- Este cochecito no es adecuado para utilizarse mientras corre, hace jogging ni para ningún tipo de patinaje.
- Nunca deje a un niño sin atender.
- Evite serias lesiones causadas por caída o deslizamiento. Siempre ajuste y sujete correctamente el cinturón de seguridad o el arnés del asiento de automóvil para bebé.
- Para prevenir lesiones, retire el accesorio adaptador del asiento de automóvil cuando pliegue o despliegue el cochecito.
- No deje que su niño juegue con este producto.
- Paquetes o accesorios, o ambos, colocados sobre la unidad pueden hacer que la unidad sea inestable.
- Cualquier carga sujetada a la manija afecta la estabilidad del cochecito. No cuelgue bolsas de la manija.
- Asegure siempre con seguridad las cintas de nudo y gancho entre la capota y el respaldo del asiento cuando está instalada la capota.
- Asegúrese de que todos los dispositivos de seguridad estén activados antes de usarlo.
- Trabe los frenos antes de cargar y descargar a su niño y cuando el cochecito no esté en movimiento.
- Mantenga siempre los dedos y los niños alejados de las piezas en movimiento cuando pliegue, despliegue o ajuste el cochecito para prevenir que los dedos o partes del cuerpo queden atrapados o pellizcados.
- El cochecito no debe usarse para transportar niños hacia arriba o abajo en escaleras o escaleras mecánicas. Daños resultantes al cochecito no estarán cubiertos bajo la garantía.
- Este cochecito no reemplaza una cama o cuna. En caso de que su niño necesite dormir, debe ponerlo en una cama, cuna o cuerpo del cochecito apto.
- Los accesorios que no están aprobados por Baby Jogger no deben usarse.
- Retire el adaptador del asiento de automóvil antes de utilizar el cochecito con un niño sentado.
- Para bebés recién nacidos, recomendamos que use siempre la posición de asiento más reclinada.
- Use solamente piezas de repuesto suministradas o aprobadas por Baby Jogger.
- Deje de usar su cochecito si resulta dañado o roto.
- ¡IMPORTANTE! Mientras el niño esté sentado en el asiento de automóvil, utilice siempre el sistema de seguridad proporcionado por el fabricante.
- ADVERTENCIA: Verifique que los dispositivos de sujeción del asiento de automóvil estén correctamente instalados antes del uso.

ARMAZÓN

1 Desempaque el armazón del cochecito de la caja y deje a un lado las ruedas. Destrabe el cochecito tirando la palanca de la traba de almacenamiento.

2 Despliegue el cochecito tirando el manillar lejos del armazón. El cochecito se trabará en su lugar y escuchará un sonido.

3 Ponga el cochecito en la posición vertical.

⚠ ADVERTENCIA: Asegúrese de que todos los dispositivos de bloqueo estén activados antes de usarlo.

RUEDA DELANTERA

4 Instalación

- Ponga el cochecito sobre el respaldo para que el manillar esté en el piso.
- Sujete la rueda delantera deslizándola en el montante de la rueda delantera hasta que se trabe. Tire suavemente de la rueda delantera para asegurarse de que esté correctamente sujetada.

5 Extracción

- Mientras oprime el botón de liberación de la rueda delantera, deslice suavemente la rueda delantera fuera del montante de la rueda delantera.

CARACTERÍSTICA GIRATORIA

6 Oprima el botón de la traba giratoria hacia abajo y deslice la traba giratoria hacia la izquierda para trabar el ensamblaje de la rueda delantera en una posición fija para un viaje a larga distancia.

7 Oprima el botón de la traba giratoria hacia abajo y deslice la traba giratoria hacia la derecha para permitir que gire el ensamblaje de la rueda delantera.

RUEDAS TRASERAS

8 Instalación

- Alinee el eje de la rueda trasera con el montante de la rueda en el armazón del cochecito e insértelo en el montante de la rueda hasta que se trabe en su lugar. Escuchará un sonido.
- Tire suavemente de la rueda trasera para asegurarse de que esté correctamente sujetada.

9 Extracción

- Mientras oprime hacia abajo el botón de liberación de la rueda, deslice suavemente la rueda trasera fuera del montante de la rueda.

FRENO DE ESTACIONAMIENTO

10 Para trabar el freno: tire suavemente la palanca del freno hacia abajo hasta que se trabe en su lugar.
Para liberar el freno: tire suavemente la palanca del freno hacia arriba.

⚠ ADVERTENCIA: Trabe los frenos antes de colocar y sacar a su niño y cuando el cochecito no esté en movimiento.

CAPOTA

11 Sujete la capota al armazón deslizando la capota hacia el soporte de montaje. Para extraerla, deslice la capota por los soportes de montaje.

12 Abroche los dos broches al armazón del cochecito.

13 Cierre la cremallera de la parte trasera del asiento a la parte superior de la capota.

14 Tire hacia adelante para abrir la capota y empuje hacia atrás para cerrarla.

15 Para utilizar la ventana de la capota, suba la pantalla y asegúrela con los imanes.

16 Para utilizar los conductos laterales, levante los conductos plegables y asegúrelos con los imanes.

17 Para utilizar la visera (en ciertos modelos), tire de la visera hacia afuera desde debajo del extremo de la capota.

MANIJA

18 Para cambiar la manija a una de las cuatro posiciones de uso, apriete el botón de ajuste del manillar que se encuentra en el centro de la manija y deslice hacia arriba o hacia abajo a la nueva posición.

AJUSTAR EL ARNÉS DE SEGURIDAD

19 Deslice la hebilla del arnés del hombro hacia arriba y abajo en la malla del respaldo del asiento hasta alcanzar la posición deseada.

20 Hay 4 posiciones en la malla del respaldo del asiento.

VERIFIQUE que las alturas del arnés de los hombros sean las mismas en ambos lados. Utilice las líneas de los puntos para ayudar a alinear las alturas del arnés.

⚠ ADVERTENCIA: Evite serias lesiones causadas por caídas o resbalones. Ajuste y sujete siempre correctamente el arnés de seguridad.

⚠ ADVERTENCIA: Use siempre la correa de la entrepierna en combinación con las correas de los hombros y el cinturón de la cintura.

21 Deslice las almohadillas del arnés hacia arriba para lograr el acceso a la guía de plástico en la correa.

22 Agarre la guía de plástico y tire la correa para tensionarla o aflojarla.

USAR EL ARNÉS DE SEGURIDAD

23 Deslice los conectores de la correa del hombro en las correas de la cintura e insértelos en la hebilla.

24 Utilice el ajustador deslizable del hombro y la cintura para un ajuste más apretado.

25 Apriete el botón de la hebilla de la entrepierna para soltarla.

RECLINAR EL ASIENTO

26 Para reclinar: Tire de la lengüeta hacia abajo y baje el respaldo del asiento hasta la posición de reclinación deseada.

27 Tire el asiento hacia abajo en ambos costados para igualar la posición de la abrazadera. Invierta los pasos para volver a la posición vertical.

⚠ ADVERTENCIA: Cuando realiza ajustes al asiento del cochecito, asegúrese de que la cabeza, brazos y piernas del niño estén lejos de piezas del asiento que se muevan y el armazón del cochecito.

28 Para ventilación adicional, enrolle la solapa del respaldo del asiento y sujétela con el elástico y el botón.

SOPORTE PARA LAS PIERNAS

29 Para utilizar el soporte para las piernas, levante la parte delantera de la almohadilla del asiento.

30 Gire el brazo de soporte hacia afuera y baje la almohadilla del asiento. Trabe el brazo de soporte.

31 Para bajar el soporte para las piernas, invierta los pasos.

PLIEGUE

- Saque al niño del asiento.
- Destrabe las ruedas delanteras.
- Saque todos los accesorios y artículos de la canasta.

⚠ ADVERTENCIA: Para prevenir lesiones, retire el accesorio de la barra del estómago cuando pliegue o despliegue el cochecito.

32 Para un pliegue vertical: Coloque la manija en la posición más alta.

33 Tire hacia arriba la manija de pliegue “Pull to Fold” (tirar para plegar) y deje que el armazón colapse.

34 Asegúrese de que la palanca de la traba automática se trabe en su lugar.

35 Coloque el cochecito en la posición vertical.
Para un pliegue vertical, verifique que la rueda delantera esté trabada en la posición frontal y que no se mueva luego de plegarse.

⚠ ADVERTENCIA: PARA PREVENIR CONDICIONES INESTABLES, mantenga a los niños alejados del cochecito cuando esté plegado y almacene el cochecito plegado fuera del alcance de los niños cuando no esté en uso.

ACCESORIOS

ADAPTADOR PARA BABY JOGGER/ ASIENTO DE AUTOMÓVIL DE GRACO

⚠ ADVERTENCIA: Al usar un asiento de automóvil, la cremallera de la capota debe estar cerrada o la capota debe quitarse del cochecito.

36 Recline el respaldo del asiento.

37 Introduzca los soportes del adaptador en los soportes de montaje correspondientes de su carrito. Los soportes del adaptador quedarán asegurados cuando hagan clic en su lugar.
NOTA: Los costados derecho e izquierdo se determinan al pararse detrás del cochecito y empujarlo. Cada uno de los soportes del adaptador está marcado con una L (izquierdo) o una R (derecho) para su facilidad.
VERIFIQUE que los adaptadores estén sujetados tirando de ellos.

38 Coloque la silla para el coche en el adaptador de la silla para el coche y presione hacia abajo con firmeza hasta que encaje en su posición.

39 VERIFIQUE que el asiento de automóvil esté sujetado tirando de él hacia arriba.

Para retirar el asiento de automóvil:

Siga los pasos del manual de instrucciones del asiento de automóvil para retirar el asiento de automóvil de los adaptadores.

Para retirar los adaptadores:

40 Empuje el botón de liberación de cada adaptador y tire hacia arriba para quitarlo.

⚠ ADVERTENCIA: Retire el adaptador del asiento de automóvil cuando pliegue o despliegue el cochecito.

Escanee para ver compatibilidad

CUIDADO Y MANTENIMIENTO

Para preservar la longevidad de su cochecito, es importante realizar tareas periódicas simples de mantenimiento. De vez en cuando, asegúrese de que las uniones y lugares con pliegues todavía estén en buenas condiciones. Si escucha algún ruido o siente algo de tensión, puede llevar el cochecito a un taller autorizado para que le agreguen más lubricante. Todas las reparaciones solamente deben ser completadas por un concesionario autorizado.

NO utilice desinfectantes a base de alcohol para limpiar este producto.

LIMPIEZA

Tela:

- Consulte la etiqueta de cuidado para las instrucciones de lavado:
  - Limpie con un trapo húmedo.
  - Lave a mano en agua fría con jabón suave.
  - Lave en la lavadora por separado con agua fría, en el ciclo delicado.
  - No use blanqueador.
  - No seque en la secadora.
  - No planche.
  - No limpie en seco.
- La tela debe sujetarse al armazón para secarse.
- Antes de lavarlo, asegúrese de retirar el armazón metálico y las tablas de polietileno del asiento.
- NO use solventes, productos cáusticos o materiales abrasivos para la limpieza.

Piezas de plástico/metal

- Limpie usando un jabón suave y agua tibia.
- Tendrá que secar las ruedas por completo con un paño o con una toalla suave.
- NO retire, desmonte ni modifique ninguna pieza de los frenos ni del mecanismo de plegado del asiento.

Cuidado del cuero sintético

- Limpie con un jabón suave y agua tibia.

ALMACENAMIENTO

- Los rayos del sol pueden desteñir la tela del asiento y resecar los neumáticos, por lo tanto, guardar el cochecito adentro prolongará su buen aspecto.
- NO lo guarde al aire libre.
- Asegúrese de que el cochecito esté seco antes de guardarlo por períodos prolongados.
- Guarde siempre el cochecito en un ambiente seco.
- Guarde el cochecito en un lugar seguro cuando no lo usa (por ej., donde los niños no pueden jugar con él).
- NO ponga objetos pesados encima del cochecito.
- NO guarde el cochecito cerca de fuentes de calor directas como un radiador o fuego.

Garantía limitada de por vida de Baby Jogger:

Baby Jogger garantiza que el armazón no tiene defectos de fabricación durante toda la vida del producto. Los defectos de fabricación incluyen pero no se limitan a la rotura de soldaduras y daños a los tubos del armazón. Los materiales textiles o blandos del costado y todos los otros componentes están garantizados por un año desde la fecha de compra (excepto los tubos y los neumáticos). Se requiere prueba de compra para presentar una reclamación bajo garantía y la garantía solamente se extiende al comprador original.

ESTA GARANTÍA NO CUBRE:

- Desgaste normal
- Corrosión u oxidación
- Ensamblaje incorrecto o instalación de piezas o accesorios de terceros que no sean compatibles con el diseño original
- Daño accidental o intencional, abuso o negligencia o uso en escaleras o escaleras eléctricas.
- Uso comercial
- Almacenamiento/cuidado inadecuado de la unidad

Esta garantía excluye específicamente reclamaciones por daños indirectos, incidentales o consecuentes. Las garantías implícitas de comerciabilidad y aptitud para un propósito particular se incluyen según el período de garantía específica de este modelo en el momento de la compra. Algunos estados no permiten la exclusión o limitación de daños incidentales o consecuentes, de manera que las limitaciones o exclusiones anteriores podrían no aplicarse a su caso. Esta garantía le brinda derechos legales específicos y podría tener otros derechos que varían de un estado a otro. Para conocer cuáles son sus derechos legales en su estado, consulte a la oficina local o del estado de asuntos al consumidor o al Fiscal General de su estado.

Si su cochecito fue comprado fuera de los Estados Unidos, por favor comuníquese con el distribuidor en el país más cercano. Se puede encontrar la información de contacto en nuestro sitio web en http://www.babyjogger.com. Las reclamaciones por garantía fuera del país en el que se compró el producto podrían incurrir cargos por envío.

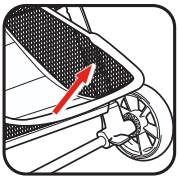

NOTA: Cuando se ponga en contacto con su distribuidor de Baby Jogger en relación con su carrito, tenga a mano el número de serie de su cochecito. Se puede encontrar en el armazón del cochecito.

Información de contacto de atención al cliente:

Correo electrónico: customerservice@babyjogger.com
Llame al: 1-800-241-1848 9:00am - 5:00pm EST, Mon - Fri.
Fax: 1-804-262-6277
Correo: Baby Jogger, LLC
4110 Premier Drive
High Point, NC 27265
www.babyjogger.com

NO SE COMUNIQUE CON LA LOCALIDAD DE COMPRA PARA ASUNTOS RELACIONADOS CON PIEZAS NI GARANTÍA

GLB

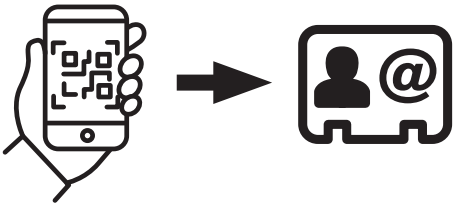

Baby Jogger, LLC
6655 Peachtree Dunwoody Rd. NE • Atlanta, GA 30328
1.800.241.1848 • www.babyjogger.com